一、Dimensions:

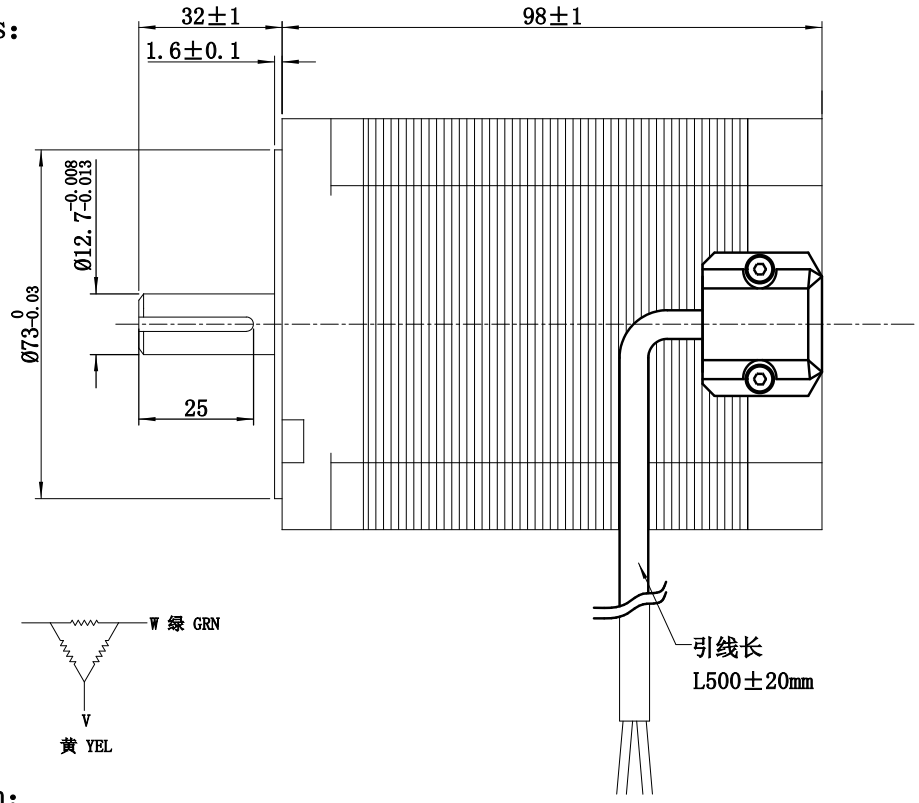

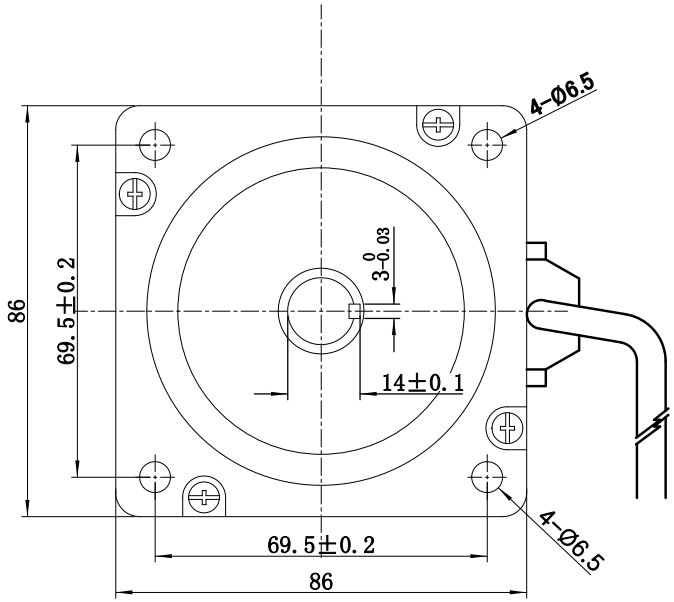

二、Wiring:

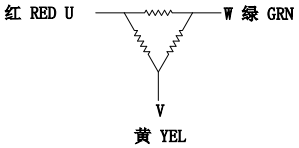

三、Specification:

Phase	3
Step angle	1.2° /STEP
Current	3 A/PHASE
Resistance	5.4Ω/PHASE
Inductance	15 mH/PHASE
Holding torque	5 N.m
Insulation class	B
Insulation resistance	100MΩ Min 500VDC
Withstand Voltage	500V AC 1minute
Tempreture	80° C Max

标记	处数	更改文件名	签 字	日 期
设 计				
		日 期		

86BYG-3 98H 3 12.7J3 H32

图 样 标 记	重 量	比 例
		1:1
共 张	第 张	

Changzhou Chuangyi Motor

技术规格书